35/40/45D-9
50DA-9

Wózki widłowe napędzane silnikiem wysokoprężnym z przeciwagą

MOVING YOU FURTHER

HYUNDAI HEAVY INDUSTRIES

■ Na zdjęciu może być przedstawione wyposażenie dodatkowe.

HYUNDAI

Satysfakcja klienta
jest dla nas najważniejsza!

Hyundai wprowadza nową serię wózków widłowych z silnikiem diesela -9A. Nowoczesne 4-kołowe wózki z przeciwwagą zapewniają każdemu operatorowi komfort jazdy, większą wydajność pracy oraz ułatwioną konserwację.

Nowy wózek widłowy z silnikiem wysokoprężnym sprawdzona jakość i zaawansowana technologia

- **Maksymalna wydajność**
- **Przestronna kabina**
- **5,6-calowy kolorowy monitor LCD**
- **System ostrzegania o przechyle wózka**
- **System wyczuwania obecności operatora (OPSS) dla bezpiecznej pracy**
- **Łatwość serwisu**
- **Ograniczenie maksymalnej prędkości pojazdu**
- **System uruchamiania po podaniu hasła**
- **Automatyczny system poziomowania wideł (opcja)**
- **Wskaźnik obciążenia (opcja)**
- **Tylne światło robocze LED (opcja)**

■ Na zdjęciu może być przedstawione wyposażenie dodatkowe.

Wysoka skuteczność i **optymalna wydajność**

■ Na zdjęciu może być przedstawione wyposażenie dodatkowe.

CUMMINS QSF3.8 Silnik

102 PS / 2200 obr./min
42.3 kgf·m / 1600 obr./min

Silnik o duzej mocy

Czterocylindrowy silnik z turbodoładowaniem powstał z mysla o duzej mocy, niezawodnosci i oszczednosci.Silnik jest zgodny z przepisami EPA Tier 4 oraz wymogami emisji UE etapu IV.

Układ paliwowy HPCR (wysokociśnieniowy układ Common Rail)

Zaktualizowany system HPCR zapewnia idealny start

Sterowanie mocą i emisją

- Zwiększenie sprawności spalania
- Niski poziom hałasu i drgań

SCR (Selective Catalytic Reduction)

- Obniża emisje NOx do niemal zerowego poziomu
- DPF niewymagany

Silnik o dużej mocy oraz zaawansowane technologicznie układy zapewniają większą efektywność i najwyższą wydajność pracy.

35/40/45D-9 50DA-9

Bardzo trwała przekładnia

Przekładnia Powershift działająca dwustopniowo w przód oraz w tył zapewnia cichą jazdę z dużą prędkością przy każdym obciążeniu, zwiększając efektywność pracy.
System ochrony sprzęgła zapobiega nadmiernemu korzystaniu z funkcji pełzania, a także minimalizuje skutki zmian.

Zawór wspomagający hamulca

Zawór wspomagający hamulca służy do wzmacniania skuteczności hamowania.

Bardzo trwała oś napędowa

Wzmocniona oś napędowa oddzielona od przekładni gwarantuje niski poziom drgań i łatwość konserwacji. Hamulec tarczowy typu mokrego jest łatwy w obsłudze, działa płynnie i nie wymaga konserwacji.

Zintegrowana felga

Zintegrowana felga zapewnia znaczne wydłużenie trwałości użytkowej koła.

Całkowicie hydrostatyczny układ wspomagania kierownicy

Hydrauliczny układ wspomagania kierownicy zawsze gwarantuje płynne i elastyczne sterowanie, zapobiegajac przejsciu poza graniczne położenie kierownicy i jej zbyt szybkiemu ruchowi powrotnemu.

Maks. prędkość jazdy

Model	Km / h
35D-9	26,6
40D-9	25,7
45D-9	25,6
50DA-9	25,6

Maks. zdolność pokonywania wzniesień

Model	%
35D-9	40,9 (22,2)
40D-9	36,4 (20,0)
45D-9	33,2 (18,4)
50DA-9	30,6 (17,0)

Większa szybkość jazdy i zdolność pokonywania wzniesień

Silnik dużej mocy zapewnia większe przyspieszenie, lepszą zdolność pokonywania wzniesień i większą szybkość jazdy w dowolnie trudnym terenie czy na pochyłości.

Największa wygoda i **optymalna ergonomia**

■ Na zdjęciu może być przedstawione wyposażenie dodatkowe.

Przestronna kabina

Nowa konstrukcja kabiny zapewnia szeroki kąt widzenia i sporo przestrzeni, dla całodziennego komfortu operatora.

Optymalne położenie pedałów

W serii 9 pedały znajdują się na konsoli, co ogranicza zmęczenie operatora, a także obniża poziom hałasu i pyłu z przedziału silnika.

Regulowana kierownica

Dla uzyskania wygodnej pozycji podczas jazdy, możliwe jest łatwe dostosowanie kąta kolumny kierownicy za pomocą dźwigni znajdującej się po prawej stronie.

Wygodny fotel Grammer

Amortyzowany, regulowany fotel, powstały w oparciu o ergonomiczną konstrukcję, zapewnia większy komfort, ograniczając zmęczenie operatora.
- Dostosowany do wagi kierowcy
- Standard pasa bezpieczenstwa typu ELR
- Podgrzewanie i zagłówek (opcja)

Ergonomicznie zaprojektowana kabina oraz kolorowy monitor LCD o zmienionym wyglądzie zapewniają pełne wsparcie i wygodę operatora.

35/40/45D-9
50DA-9

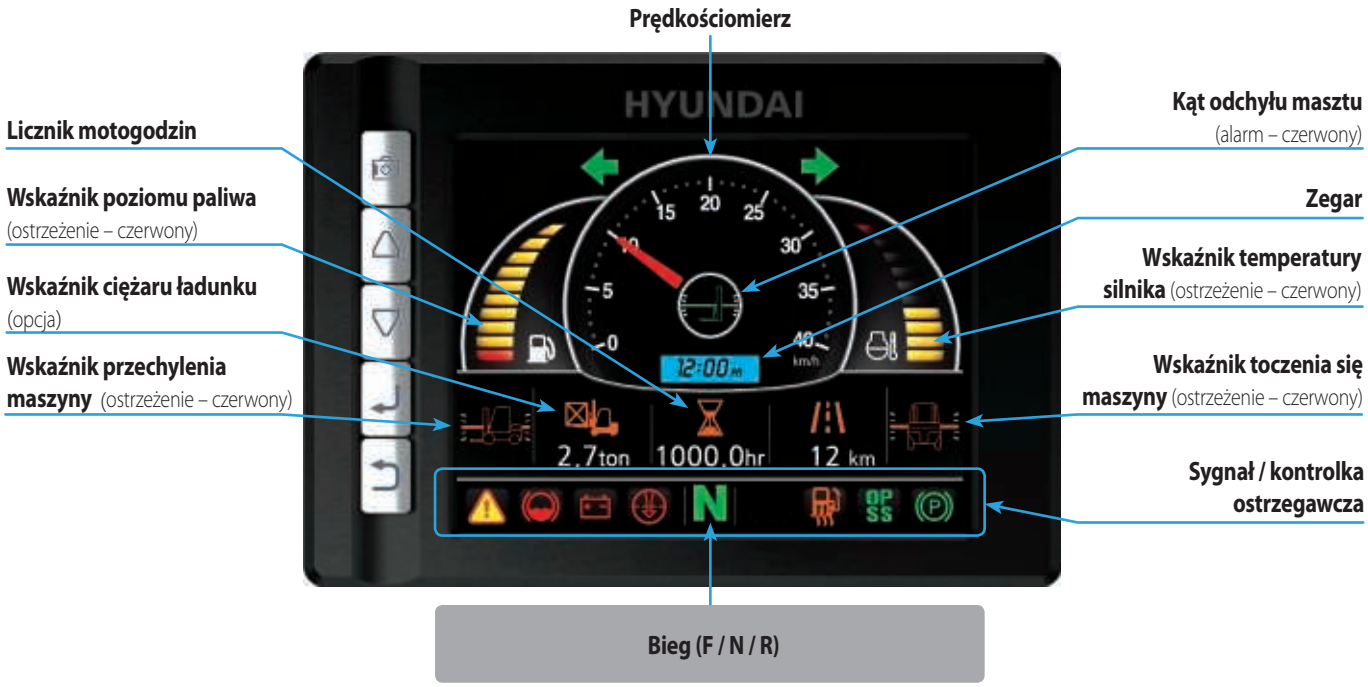

Nowoczesny monitor LCD

Kolorowy monitor LCD z ekranem 5,6 cala umożliwia operatorowi łatwe sterowanie maszyną.
Na monitorze widoczna jest prędkość, kierunek jazdy oraz licznik motogodzin.

Automatyczna skrzynia przekładniowa

Automatyczna przekładnia sterowana prędkością:
- Podczas przyspieszania, po osiągnięciu prędkości 7 km/h, włączany jest drugi bieg.
- Przy zwalnianiu pierwszy bieg włącza się, kiedy prędkość spadnie do 5 km/h.

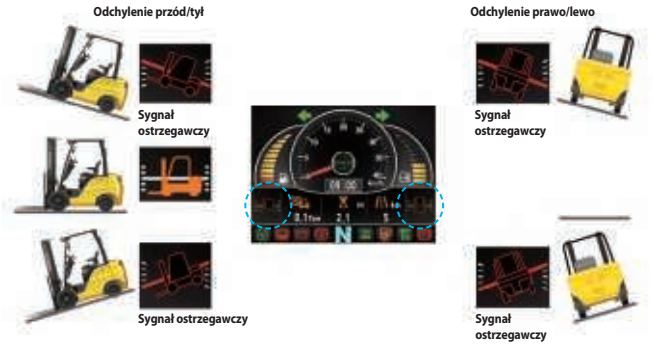

System ostrzegania o przechyle wózka

Aby poprawić wydajność i bezpieczeństwo pracy, system ostrzegania o przechyle wózka monitoruje i pokazuje odchylenie wózka w przód/tył oraz w prawo/lewo.
Alarm ostrzega operatora, kiedy odchylenie wózka przekracza normy ISO.

Wskaźnik obciążenia (opcja)

Opcjonalny wskaźnik obciążenia wyświetla na monitorze ciężar ładunku.
Czujnik ładunku umożliwia szybką kontrolę ciężaru ładunku, a alarm informuje kierowcę o przeciążeniu.

Zaawansowane funkcje **bezpieczeństwa**

Doskonała widoczność dla bezpiecznej pracy

Optymalne rozmieszczenie siłowników podnośnika zapewnia operatorowi szersze pole widzenia.. Panoramiczne lusterko powiększa zakres widzenia kierowcy podczas cofania.

■ Na zdjęciu może być przedstawione wyposażenie dodatkowe.

Mocna osłona górna

Przewyzszajaca wymagania CEE oraz ANSI osłona górna zapewnia znakomita ochrone, bez ograniczania widocznosci kierowcy.

Nisko położone wejście

Dzięki nisko położonemu wejściu operator może łatwo i bezpiecznie wsiąść na wózek.

Usprawnione funkcje bezpieczeństwa zapewniają operatorowi efektywną i bezpieczną pracę.

35/40/45D-9
50DA-9

Zabezpieczenia wideł

Podczas opuszczania wideł, zawór sterujący ruchem w dół utrzymuje kontrolowaną prędkość. Zawór bezpiecznego opuszczania zapobiega opadnięciu wideł w przypadku nagłego uszkodzenia przewodu hydraulicznego.

OPSS (system kontroli obecności operatora na fotelu)

Ruch masztu ani napędu nie jest możliwy, jeżeli kierowca nie zajmuje miejsca na fotelu.

Światła bezpieczeństwa i reflektory tylne

Halogenowe światła przednie i tylne światła z diodami LED zapewniają dobrą widoczność w każdych warunkach. Reflektory tylne zamocowane na przeciwwadze zwiększają bezpieczeństwo kierowcy podczas pracy.

Optymalna ergonomia oraz **szybka i łatwa konserwacja**

■ Na zdjęciu może być przedstawione wyposażenie dodatkowe.

Duża maska silnika

Łatwo dostępny przedział silnika umożliwia szybkie i sprawne przeprowadzanie prac serwisowych.
Powiększony filtr powietrza (8 cali) wydłuża okres eksploatacji silnika.

Osłona wodo- i pyłoszczelna

Nowoopracowane wodo- i pyłoszczelne skrzynki z bezpiecznikami oraz z przekaźnikami zainstalowano w jednym miejscu, ułatwiając serwis.

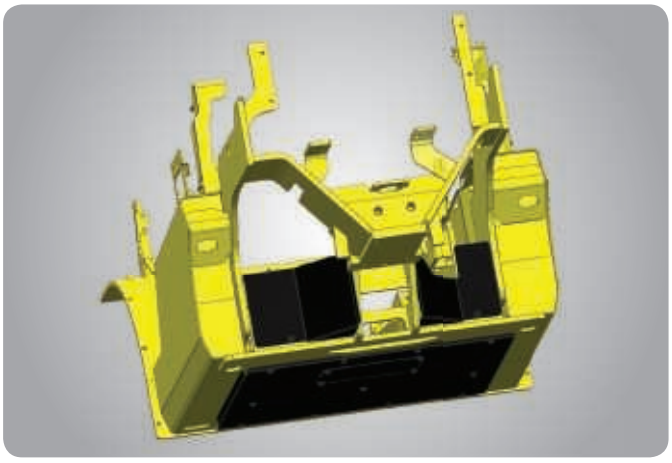

Osłona tylnego koła

Osłona tylnego koła wykonana z tworzywa PE zapobiega blokowaniu chłodnicy przez ciała obce.

Idealne rozmieszczenie części składowych zapewnia dogodny dostęp do nich podczas prac konserwacyjnych.

35/40/45D-9
50DA-9

Kamera cofania (opcja)

Wyłącznik awaryjny

■ Na zdjęciu może być przedstawione wyposażenie dodatkowe.

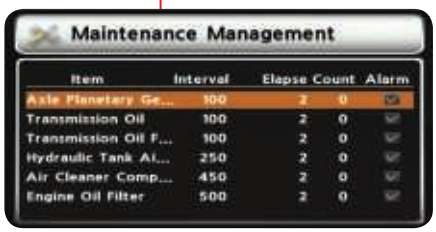

Ekran zarządzania pracami serwisowymi

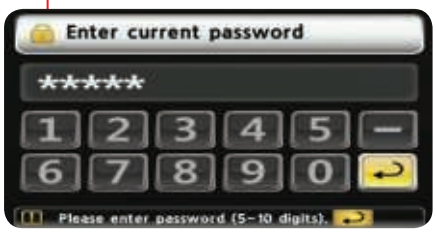

System uruchamiania po podaniu hasła (system antykradzieżowy)

Pokrywa wlewu paliwa zamykana na kluczyk

Nowa **seria 9**

Specyfikacje masztu (35D-9)

Typ masztu		Wysokość maksymalna wideł	Wysokość całkowita (widły opuszczone)		Wolny skok wideł		Kąt nachylenia		Udźwig bez przesuwu bocznego przy		Udźwig z przesuwem bocznym przy		Ciężar wózka (bez ładunku)	
									Opona pojedyncza	Opona podwójna	Opona pojedyncza	Opona podwójna		
			Opona pojedyncza	Opona podwójna	Z kratą ochronną	Bez kraty ochronnej	Przód	tył	600 mm LC	600 mm LC	600 mm LC	600 mm LC	Opona pojedyncza	Opona podwójna
		mm	mm	mm	mm	mm	stopnie	stopnie	kg	kg	kg	kg	kg	kg
2-stopniowy ograniczony wolny skok	V270	2720	2085	2070	120	120	8	10	3500	3500	3500	3500	5904	6059
	※V300	3020	2235	2220	120	120	8	10	3500	3500	3500	3500	5934	6089
	V330	3320	2385	2370	120	120	8	10	3500	3500	3500	3500	5972	6127
	V350	3520	2535	2520	120	120	8	10	3500	3500	3500	3500	5995	6150
	V370	3720	2635	2620	120	120	8	10	3500	3500	3500	3500	6015	6170
	V400	4020	2845	2830	120	120	8	10	3500	3500	3400	3450	6057	6212
	V430	4320	2995	2980	120	120	8	10	3500	3500	3350	3400	6087	6242
	V450	4520	3095	3080	120	120	8	6	3500	3500	3300	3350	6170	6325
	V500	5020	3345	3330	120	120	8	6	3400	3500	3200	3250	6221	6376
2-stopniowy pełny wolny skok	VF280	2805	2135	2120	931	1258	8	8	3500	3500	3500	3500	5945	6097
	VF300	3005	2235	2220	1031	1358	8	8	3500	3500	3500	3500	5971	6123
	VF315	3155	2325	2310	1121	1448	8	8	3500	3500	3500	3500	5990	6143
3-stopniowy pełny wolny skok	TF/TS370	3730	2035	2020	822	1149	8	8	3500	3500	3350	3450	6161	6316
	TF/TS400	4030	2135	2120	922	1249	8	8	3500	3500	3300	3400	6191	6346
	TF/TS430	4330	2235	2220	1022	1349	8	8	3500	3500	3250	3350	6222	6377
	TF/TS450	4510	2295	2290	1082	1409	8	8	3500	3500	3200	3300	6241	6396
	TF/TS470	4720	2385	2390	1172	1499	8	8	3400	3500	3150	3250	6277	6432
	TF/TS500	5020	2485	2470	1272	1599	8	6	3300	3400	3100	3200	6300	6455
	TF/TS550	5520	2665	2650	1452	1779	8	6	3200	3300	2850	3100	6361	6516
	TF/TS600	6030	2845	2830	1632	1959	8	6	3100	3200	2450	3000	6430	6585
	TF/TS650	6540	3025	3010	1812	2139	8	6	3000	3000	2350	2900	6471	6626

Specyfikacje masztu (40D-9)

Typ masztu		Wysokość maksymalna wideł	Wysokość całkowita (widły opuszczone)		Wolny skok wideł		Kąt nachylenia		Udźwig bez przesuwu bocznego przy		Udźwig z przesuwem bocznym przy		Ciężar wózka (bez ładunku)	
									Opona pojedyncza	Opona podwójna	Opona pojedyncza	Opona podwójna		
			Opona pojedyncza	Opona podwójna	Z kratą ochronną	Bez kraty ochronnej	Przód	tył	600 mm LC	600 mm LC	600 mm LC	600 mm LC	Opona pojedyncza	Opona podwójna
		mm	mm	mm	mm	mm	stopnie	stopnie	kg	kg	kg	kg	kg	kg
2-stopniowy ograniczony wolny skok	V270	2720	2085	2070	120	120	8	10	4000	4000	4000	4000	6348	6454
	※V300	3020	2235	2220	120	120	8	10	4000	4000	4000	4000	6378	6484
	V330	3320	2385	2370	120	120	8	10	4000	4000	4000	4000	6416	6522
	V350	3520	2535	2520	120	120	8	10	4000	4000	4000	4000	6439	6545
	V370	3720	2635	2620	120	120	8	10	4000	4000	3950	3950	6459	6565
	V400	4020	2845	2830	120	120	8	10	4000	4000	3900	3900	6502	6608
	V430	4320	2995	2980	120	120	8	10	4000	4000	3850	3850	6531	6637
	V450	4520	3095	3080	120	120	8	6	4000	4000	3800	3800	6614	6720
	V500	5020	3345	3330	120	120	8	6	3900	4000	3700	3700	6665	6771
2-stopniowy pełny wolny skok	VF280	2805	2135	2120	916	1243	8	8	4000	4000	4000	4000	6389	6492
	VF300	3005	2235	2220	1016	1343	8	8	4000	4000	4000	4000	6415	6518
	VF315	3155	2325	2310	1106	1433	8	8	4000	4000	4000	4000	6434	6537
3-stopniowy pełny wolny skok	TF/TS370	3730	2035	2020	807	1134	8	8	4000	4000	3900	3950	6605	6676
	TF/TS400	4030	2135	2120	907	1234	8	8	4000	4000	3850	3850	6635	6706
	TF/TS430	4330	2235	2220	1007	1334	8	8	4000	4000	3800	3800	6666	6737
	TF/TS450	4510	2295	2290	1067	1394	8	8	4000	4000	3800	3800	6685	6756
	TF/TS470	4720	2385	2390	1157	1484	8	8	4000	4000	3700	3750	6721	6792
	TF/TS500	5020	2485	2470	1257	1584	8	6	3900	3900	3600	3650	6744	6815
	TF/TS550	5520	2665	2650	1437	1764	8	6	3700	3800	3350	3500	6805	6876
	TF/TS600	6030	2845	2830	1617	1944	8	6	3600	3600	2950	3400	6874	6945
	TF/TS650	6540	3025	3010	1797	2124	8	6	3500	3500	2850	3300	6915	6986

35/40/45D-9
50DA-9

Specyfikacje masztu (45D-9)

Typ masztu		Wysokość maksymalna wideł	Wysokość całkowita (widły opuszczone)		Wolny skok wideł		Kąt nachylenia		Udźwig bez przesuwu bocznego przy		Udźwig z przesuwem bocznym przy		Ciężar wózka (bez ładunku)	
									Opona pojedyncza	Opona podwójna	Opona pojedyncza	Opona podwójna		
			Opona pojedyncza	Opona podwójna	Z kratą ochronną	Bez kraty ochronnej	Przód	tył	600 mm LC	600 mm LC	600 mm LC	600 mm LC	Opona pojedyncza	Opona podwójna
		mm	mm	mm	mm	mm	stopnie	stopnie	kg	kg	kg	kg	kg	kg
2-stopniowy ograniczony wolny skok	V270	2720	2085	2070	120	120	8	10	4500	4500	4500	4500	6744	6870
	※V300	3020	2235	2220	120	120	8	10	4500	4500	4500	4500	6774	6900
	V330	3320	2385	2370	120	120	8	10	4500	4500	4500	4500	6812	6938
	V350	3520	2535	2520	120	120	8	10	4500	4500	4500	4500	6835	6961
	V370	3720	2635	2620	120	120	8	10	4500	4500	4400	4400	6855	6981
	V400	4020	2845	2830	120	120	8	10	4500	4500	4350	4350	6897	7023
	V430	4320	2945	2980	120	120	8	10	4500	4500	4300	4300	6927	7053
	V450	4520	3095	3080	120	120	8	6	4500	4500	4200	4200	7010	7136
	V500	5020	3345	3330	120	120	8	6	4400	4400	4050	4050	7061	7187
2-stopniowy pełny wolny skok	VF280	2805	2135	2120	853	1442	8	8	4500	4500	4500	4500	6780	6906
	VF300	3005	2235	2220	953	1542	8	8	4500	4500	4500	4500	6806	6932
	VF315	3155	2325	2310	1043	1602	8	8	4500	4500	4500	4500	6825	6951
3-stopniowy pełny wolny skok	TF/TS370	3730	2035	2020	796	1114	8	8	4500	4500	4350	4350	7001	7129
	TF/TS400	4030	2135	2120	896	1214	8	8	4500	4500	4300	4300	7031	7159
	TF/TS430	4330	2235	2220	996	1314	8	8	4500	4500	4200	4200	7062	7190
	TF/TS450	4510	2295	2290	1056	1374	8	8	4500	4500	4150	4150	7081	7209
	TF/TS470	4720	2385	2390	1145	1484	8	8	4400	4400	4100	4100	7117	7246
	TF/TS500	5020	2485	2470	1246	1564	8	6	4300	4300	4000	4000	7140	7269
	TF/TS550	5520	2665	2650	1426	1744	8	6	4200	4200	3850	3850	7202	7330
	TF/TS600	6030	2845	2830	1606	1924	8	6	4000	4000	3250	3750	7270	7398
	TF/TS650	6540	3025	3010	1786	2104	8	6	3900	3900	3150	3650	7312	7440

Specyfikacje masztu (50DA-9)

Typ masztu		Wysokość maksymalna wideł	Wysokość całkowita (widły opuszczone)		Wolny skok wideł		Kąt nachylenia		Udźwig bez przesuwu bocznego przy		Udźwig z przesuwem bocznym przy		Ciężar wózka (bez ładunku)	
									Opona pojedyncza	Opona podwójna	Opona pojedyncza	Opona podwójna		
			Opona pojedyncza	Opona podwójna	Z kratą ochronną	Bez kraty ochronnej	Przód	tył	600 mm LC	600 mm LC	600 mm LC	600 mm LC	Opona pojedyncza	Opona podwójna
		mm	mm	mm	mm	mm	stopnie	stopnie	kg	kg	kg	kg	kg	kg
2-stopniowy ograniczony wolny skok	V260	2630	2085	2070	120	120	8	10	5000	5000	5000	5000	7176	7291
	※V290	2930	2235	2220	120	120	8	10	5000	5000	5000	5000	7201	7317
	V320	3230	2385	2370	120	120	8	10	5000	5000	5000	5000	7226	7342
	V340	3430	2535	2520	120	120	8	10	5000	5000	4950	4950	7251	7366
	V360	3630	2635	2620	120	120	8	10	5000	5000	4900	4900	7267	7383
	V390	3930	2845	2830	120	120	8	10	5000	5000	4800	4800	7303	7418
	V440	4430	3095	3080	120	120	8	6	4900	5000	4650	4650	7406	7522
	V490	4930	3345	3330	120	120	8	6	4800	4900	4500	4500	7448	7564
2-stopniowy pełny wolny skok	VF270	2702	2135	2120	905	1223	8	8	5000	5000	4700	4750	7235	7347
	VF290	2902	2235	2220	1005	1323	8	8	5000	5000	4650	4700	7260	7372
	VF305	3052	2325	2310	1095	1413	8	8	5000	5000	4550	4600	7278	7390
3-stopniowy pełny wolny skok	TF/TS360	3672	2035	2020	807	1074	8	8	5000	5000	4700	4800	7419	7523
	TF/TS390	3972	2135	2120	907	1174	8	8	5000	5000	4650	4700	7445	7549
	TF/TS420	4272	2235	2220	1007	1274	8	8	4900	5000	4550	4600	7470	7574
	TF/TS440	4452	2295	2280	1067	1334	8	8	4800	5000	4500	4550	7487	7590
	TF/TS460	4662	2385	2370	1157	1424	8	8	4700	4900	4450	4500	7510	7614
	TF/TS490	4962	2485	2470	1257	1524	8	6	4600	4800	4350	4450	7535	7639
	TF/TS540	5462	2665	2650	1437	1704	8	6	4500	4700	4250	4300	7587	7691
	TF/TS590	5972	2845	2830	1617	1884	8	6	4400	4600	4100	4200	7628	7731
	TF/TS640	6482	3025	3010	1797	2064	8	6	4300	4500	4000	4100	7669	7773

Nowa **seria 9**

Wymiary

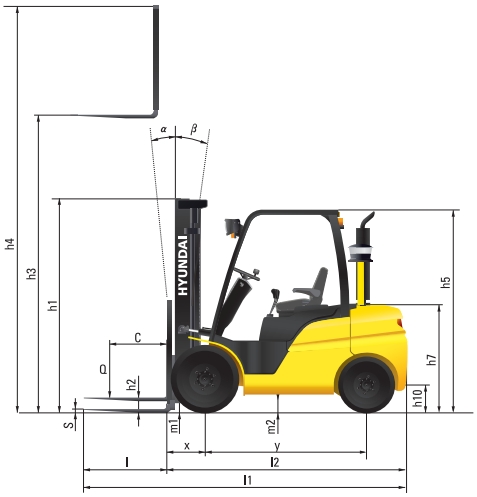

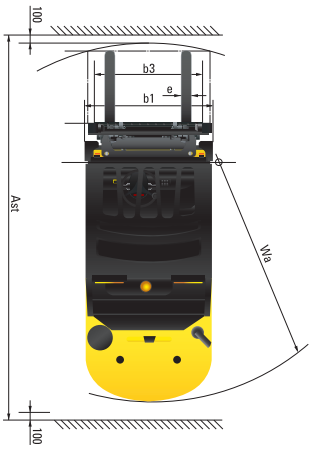

Specyfikacja

Identyfikacja						
1. 1	Producent		HYUNDAI			
1. 2	Typ		35D-9	40D-9	45D-9	50DA-9
1. 3	Napęd: elektryczny, silnik diesla, silnik benzynowy, silnik na gaz, ręczny		Diesel	Diesel	Diesel	Diesel
1. 4	Rodzaj obsługi: ręczna, piesza, stojąca, siedząca, przenoszenie zamówień		Siedząca	Siedząca	Siedząca	Siedząca
1. 5	Udźwig / udźwig znamionowy (standard)	Q (kg)	3500	4000	4500	5000
1. 6	Odległość do ciężkości środka ładunku	c (mm)	600	600	600	600
1. 8	Odległość od środka osi napędu do czoła wideł	x (mm)	561	561	561	576
1. 9	Rozstaw osi	y (mm)	2000	2000	2000	2000
Masy						
2. 1	Ciężar roboczy (z akumulatorem)	kg	5934	6484	6900	7317
2. 2	Obciążenie osi, obciążony przód/tył	kg	8141 / 1293	9107 / 1376	9891 / 1509	10678 / 1638
2. 3	Obciążenie osi, bez obciążenia przód/tył	kg	2611 / 3323	2787 / 3696	2781 / 4119	2778 / 4538
Koła, podwozie						
3. 1	Opony: pełne gumowe, superelastyczne, pneumatyczne, poliuretanowe		pneumatyczne	pneumatyczne	pneumatyczne	pneumatyczne
3. 2	Rozmiar opon, przód (Ø x szerokość)		8.25-15-14PR	7.50-16-12PR	7.50-16-12PR	7.50-16-12PR
3. 3	Rozmiar opon, tył (Ø x szerokość)		7.00-12-12PR	7.00-12-12PR	7.00-12-14PR	7.00-12-14PR
3. 5	Koła, liczba przód / tył (x = koła napędzane)		2 x 2	4 x 2	4 x 2	4 x 2
3. 6	Rozstaw kół, przód	b10 (mm)	1132	1282	1282	1282
3. 7	Rozstaw kół, tył	b11 (mm)	1140	1140	1140	1140
Podstawowe wymiary						
4. 1	Maszt/kąty przechyłu wideł przód/tył	Stopni	8 / 10	8 / 10	8 / 10	8 / 10
4. 2	Wysokość opuszczonego masztu (standard)	h1 (mm)	2235	2220	2220	2220
4. 3	Wolny skok	h2 (mm)	120	120	120	120
4. 4	Wysokość podnoszenia (standard)	h3 (mm)	3020	3020	3020	2930
4. 5	Wysokość wysuniętego masztu (standard)	h4 (mm)	4234	4234	4234	4147
4. 7	Wysokość osłony kabiny (niska - opcja / wysoka - opcja)	h5 (mm)	2220 (2360)	2210 (2350)	2210 (2350)	2210 (2350)
4. 8	Wysokość siedziska/Wysokość stanowiska	h7 (mm)	1070	1070	1070	1070
4. 12	Wysokość sprzęgania haka holowniczego	h10 (mm)	364	364	364	364
4. 19	Całkowita długość	l1 (mm)	4295	4295	4484	4500
4. 20	Długość do czoła wideł	l2 (mm)	3225	3225	3264	3300
4. 21	Całkowita szerokość	b1 (mm)	1370	1740	1740	1740
4. 22	Wymiary wideł D x G x SZ	l x e x s (mm)	1070 x 122 x 50	1070 x 150 x 50	1220 x 150 x 50	1200 x 150 x 60
4. 23	Karetka wideł ISO 2328, klasa / typ A,B		III / A	III / A	IV / A	IV / A
4. 24	Szerokość karetki wideł	b3 (mm)	1300	1600	1600	1600
4. 31	Prześwit, wózek z ładunkiem, pod masztem	m1 (mm)	170	155	155	155
4. 32	Prześwit, środek rozstawu osi	m2 (mm)	200	185	185	185
4. 33	Szerokość korytarza roboczego dla palet 1000 x 1200 w poprzek (D x SZ)	Ast (mm)	4711	4711	4751	4784
4. 34	Szerokość korytarza roboczego dla palet 800 x 1200 wzdłuż (SZ x D)	Ast (mm)	4911	4911	4951	4984
4. 35	Promień skrętu	Wa (mm)	2950	2950	2990	3008
4. 36	Wewnętrzny promień skrętu	b13 (mm)	1009	1009	1009	1009
Osiągi						
5. 1	Prędkość jazdy, z ładunkiem / bez ładunku (1/2)	km/h	26,6	25,7	25,6	25,6
5. 2	Prędkość podnoszenia, z ładunkiem / bez ładunku	mm/s	510 / 540	500 / 540	490 / 540	420 / 460
5. 3	Prędkość opuszczania, z ładunkiem / bez ładunku	mm/s	500 / 500	500 / 500	500 / 500	500 / 500
5. 5	Maks. siła uciągu, z ładunkiem	kg	3970	3994	4000	4006
5. 7	Maks. zdolność pokonywania wzniesień, z ładunkiem	%	40,9	36,4	33,2	30,6
5. 10	Hamulec główny		mechanicznie	mechanicznie	mechanicznie	mechanicznie
Silnik						
6. 1	Producent silnika / typ		CUMMINS QSF3.8	CUMMINS QSF3.8	CUMMINS QSF3.8	CUMMINS QSF3.8
6. 2	Moc silnika zgodnie z ISO 1585	ps / obr./min	102 / 2200	102 / 2200	102 / 2200	102 / 2200
6. 3	Prędkość obrotowa	kg.f.m / obr./min	42,3 / 1600	42,3 / 1600	42,3 / 1600	42,3 / 1600
6. 4	Liczba cylindrów / pojemność skokowa	EA/cc	4 / 3726	4 / 3726	4 / 3726	4 / 3726
6. 5	Zużycie paliwa zgodnie z cyklem VDI	ℓ/h	6,1	6,2	6,4	6,5
Inne dane						
8. 1	Typ kontroli napędu		Automatyczna skrzynia biegów 2/2	Automatyczna skrzynia biegów 2/2	Automatyczna skrzynia biegów 2/2	Automatyczna skrzynia biegów 2/2
8. 2	Ciśnienie robocze (główne / osprzęt)	kg.f/cm^2	210 / 150	210 / 150	210 / 150	210 / 150
8. 3	Wydatek oleju hydraulicznego dla osprzętu	ℓ	100	100	100	100

Udźwig

35D-9

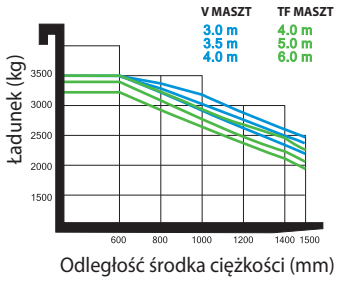

40D-9

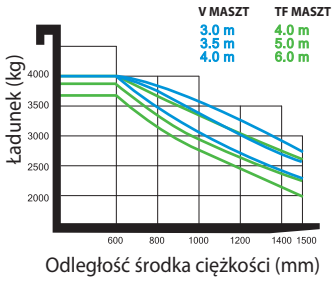

45D-9

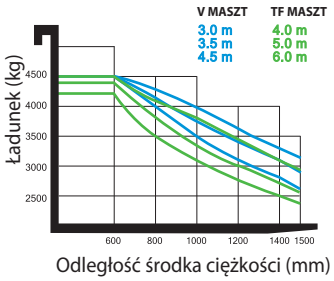

50DA-9

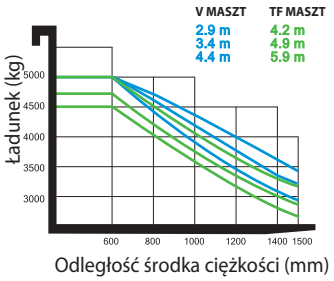

* Wyposażenie standardowe i opcjonalne może być różne. Aby uzyskać więcej informacji, należy skontaktować się z dealerem firmy Hyundai. Maszyna może różnić się od przedstawionej zgodnie z międzynarodowymi normami.
* Zdjęcia mogą obejmować osprzęt roboczy i wyposażenie dodatkowe niedostępne w Twoim rejonie.
* Materiały i dane techniczne mogą ulec zmianie bez uprzedniego powiadomienia.
* Wszystkie wartości w jednostkach zostały zaokrąglone do pełnych funtów lub cali.
* Zainstalowany w tej maszynie układ klimatyzacji zawiera czynnik chłodniczy w postaci fluorowanego gazu cieplarnianego HFC-134a (potencjał tworzenia efektu cieplarnianego (GWP) = 1430). Układ zawiera 0,55 kg czynnika chłodniczego zawierającego ekwiwalent CO_2 w liczbie 0,7865 t.

HYUNDAI MATERIAL HANDLING

KONTAKT

Hyundai Construction Equipment Europe nv
Hyundailaan 4, 3980 Tessenderlo, Belgium **Tel:** (32) 14-56-2200 **Fax:** (32) 14-59-3405 www.hyundai.eu

PL - 2018.08 Rev 1